Montagehinweise Schmuckzaun „Garda“, Tor 1-flügelig

RANKO®
Das Original

- Breite Tor = Lichtes Maß Torpfosten
- Innenliegende Torbänder
- Zubehör

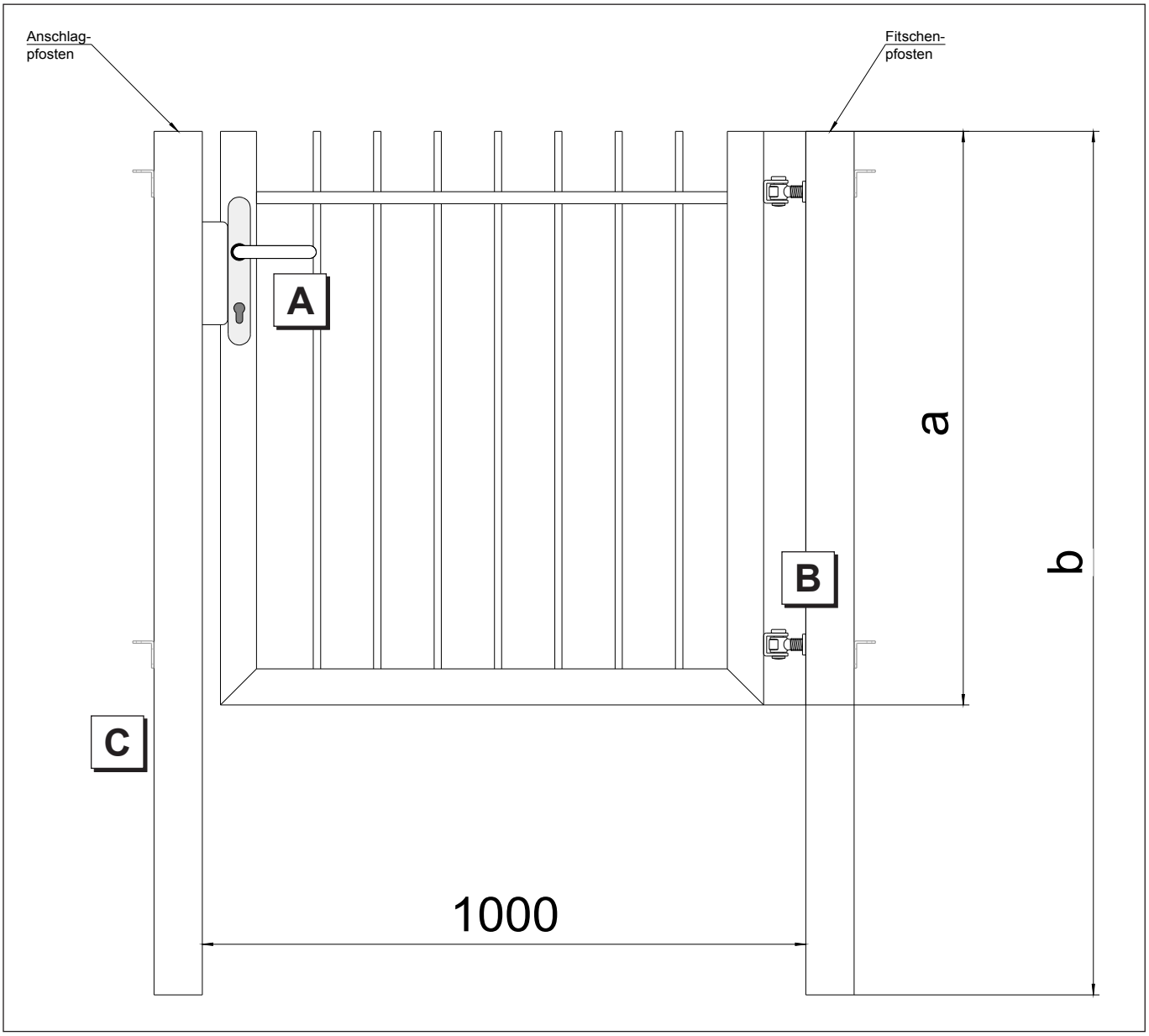

Standardabmessungen (mm)

Breite	Höhe (a)	Länge Topfosten (b)
1000	800	1550
1000	1000	1750
1000	1200	1950
1000	2000	2750

Montagehinweise Schmuckzaun „Garda“, Tor 1-flügelig

RANKO®
Das Original

A Drücker, Schloss und Anschlag

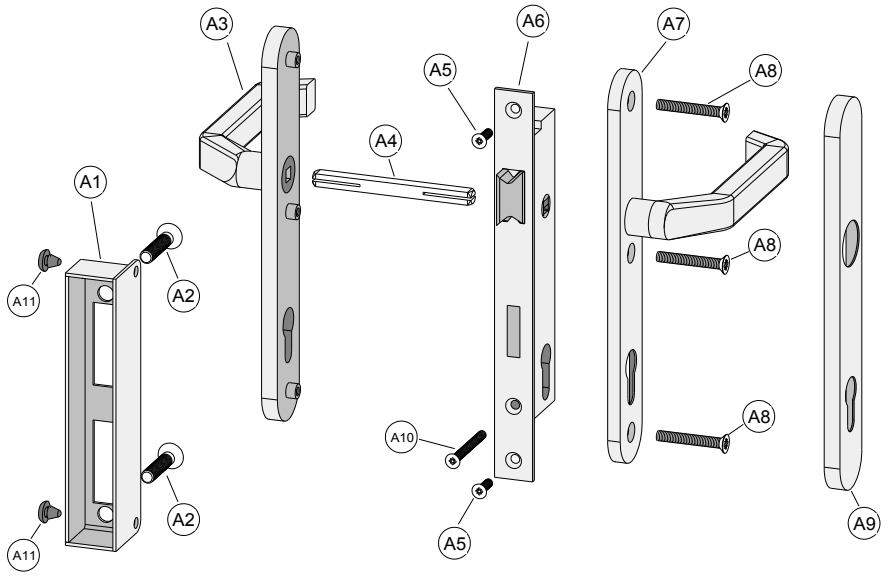

Pos.	Stück insges.	Teil
A1	1	Anschlag
A2	2	Inbus 5 mm Senkkopf-schraube M8 x 35 mm
A3	1	Drücker inkl. Langschild (außen)
A4	1	Vierkant 8 x 8 x 100 mm
A5	2	Kreuzschlitzschraube M5 x 16 mm
A6	1	Schloss Dom Edelstahl 24 x 3 x 245 mm
A7	1	Drücker inkl. Langschild (innen)
A8	3	Kreuzschlitzschraube M6 x 45 mm
A9	1	Langschild Abdeckung (wird angeclipst)
A10	2	Kreuzschlitzschraube M5 x 50 mm (für Profilzylinder)
A11	2	Gummistopfen für Toranschlag

B Torbänder

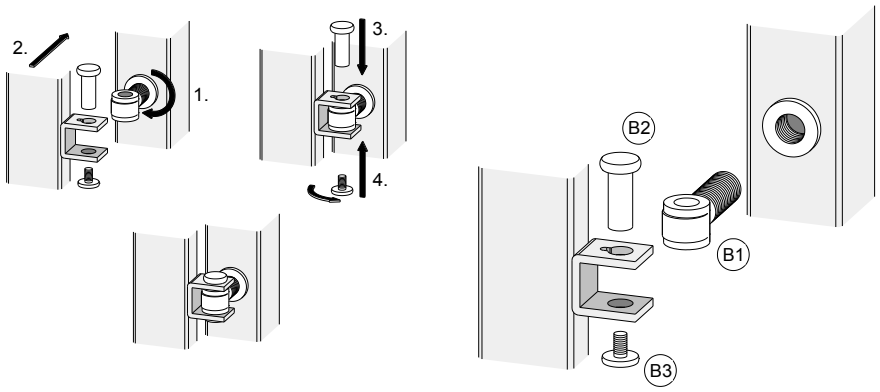

Pos.	Stück insges.	Teil
B1	4	Torband M20
B2	4	Bolzen 43 mm
B3	4	Schraube M8 x 16 mm

C Zaunanschluss

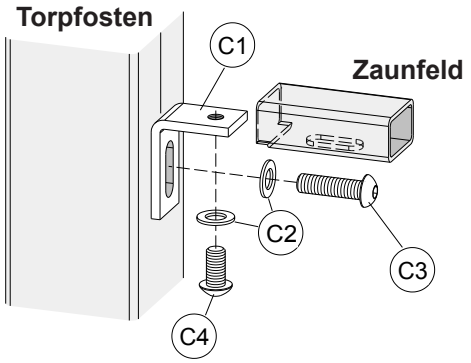

Pos.	Stück insges.	Teil
C1	4	Winkel 45 x 35 x 23/5 mm
C2	8	U-Scheibe
C3	4	Inbusschraube 5,5 mm M8 x 30 mm
C4	4	Inbusschraube 5,5 mm M8 x 16 mm